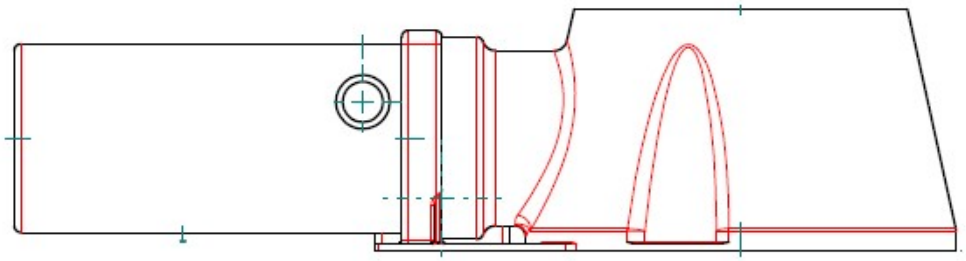

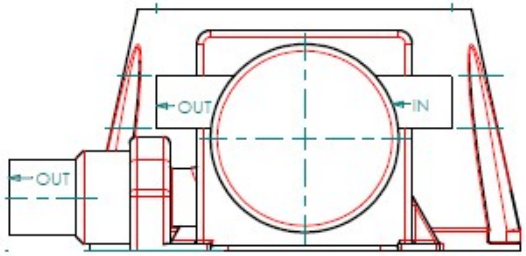
OUT
IN
OUT

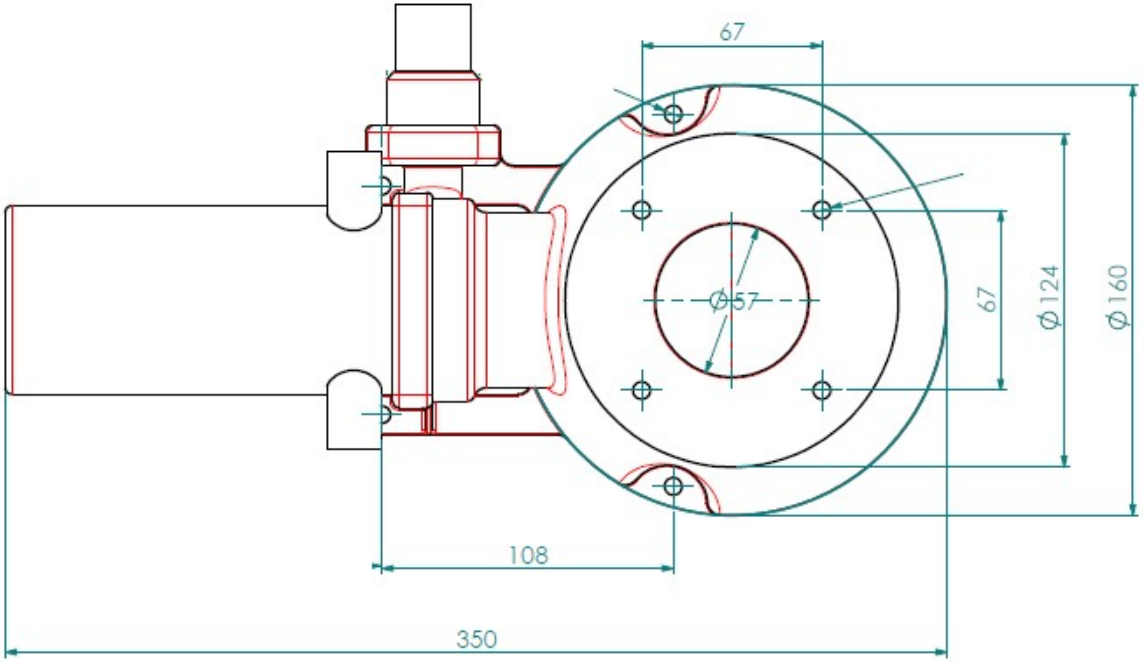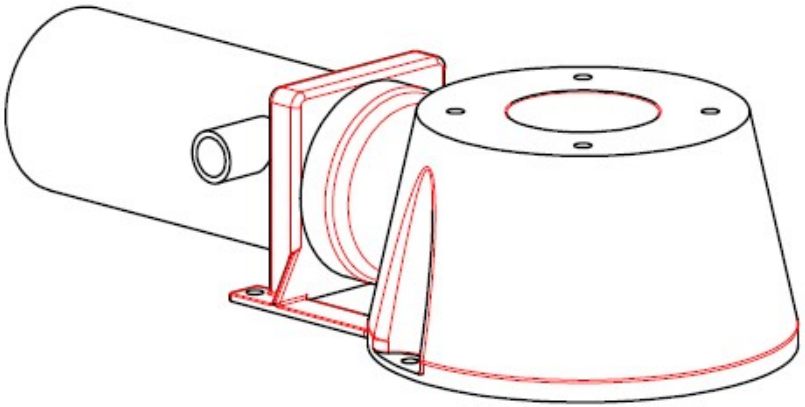
67
Ø57
67
Ø124
Ø160
108
350